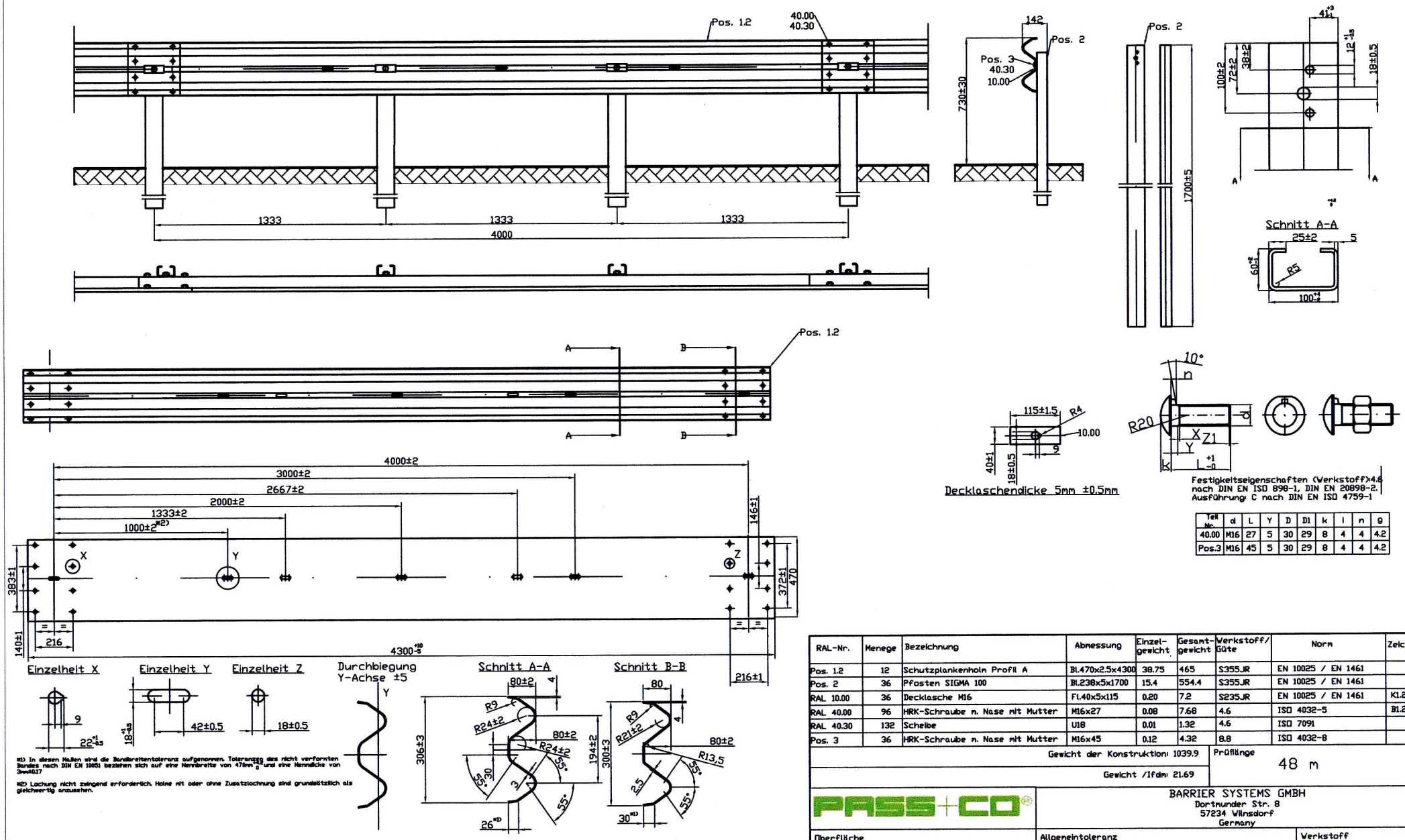

Festigkeitseigenschaften (Werkstoff):4.6 nach DIN EN ISO 898-1, DIN EN 20898-2. Ausführung: C nach DIN EN ISO 4759-1

Teil Nr.	d	L	Y	D	D1	k	l	n	g
40.00	M16	27	5	30	29	8	4	4	4.2
Pos.3	M16	45	5	30	29	8	4	4	4.2

*1) In diesen Maßen wird die Bandbreitentoleranz aufgenommen. Toleranzen des nicht verformten Bandes nach DIN EN 10051 beziehen sich auf eine Nennbreite von 470mm und eine Nenndicke von 3mm±0.17

*2) Lochung nicht zwingend erforderlich. Holme mit oder ohne Zusatzlochung sind grundsätzlich als gleichwertig anzusehen.

RAL-Nr.	Menege	Bezeichnung	Abmessung	Einzel-gewicht	Gesamt-gewicht	Werkstoff/ Güte	Norm	Zeichnung
Pos. 1.2	12	Schutzplankenholm Profil A	Bl.470x2.5x4300	38.75	465	S355JR	EN 10025 / EN 1461	
Pos. 2	36	Pfosten SIGMA 100	Bl.238x5x1700	15.4	554.4	S355JR	EN 10025 / EN 1461	
RAL 10.00	36	Decklasche M16	Fl.40x5x115	0.20	7.2	S235JR	EN 10025 / EN 1461	K1.2-101
RAL 40.00	96	HRK-Schraube m. Nase mit Mutter	M16x27	0.08	7.68	4.6	ISO 4032-5	B1.2-101
RAL 40.30	132	Scheibe	U18	0.01	1.32	4.6	ISO 7091	
Pos. 3	36	HRK-Schraube m. Nase mit Mutter	M16x45	0.12	4.32	8.8	ISO 4032-8	

Gewicht der Konstruktion: 1039.9

Gewicht /lfdm: 21.69

Prüflänge: 48 m

PASS+CO

BARRIER SYSTEMS GMBH
Dortmunder Str. 8
57234 Wilnsdorf
Germany

Oberfläche: Verzinkt	Allgemeintoleranz	Werkstoff: S355JR;S235JR;4.6;8.8
Bemerkung	Erstellt durch: T. Baracz / Genehmigt von	Sachnummer: PL1 1.00 A
	Titel, Zusätzlicher Titel: Passco L1 1.00 A (N2-A-W2)	Dokumentenart

Maßstab	Änd.	Ausgabedatum	Form
1:20(1:10) (1:5)	00	20.06.2012	A3